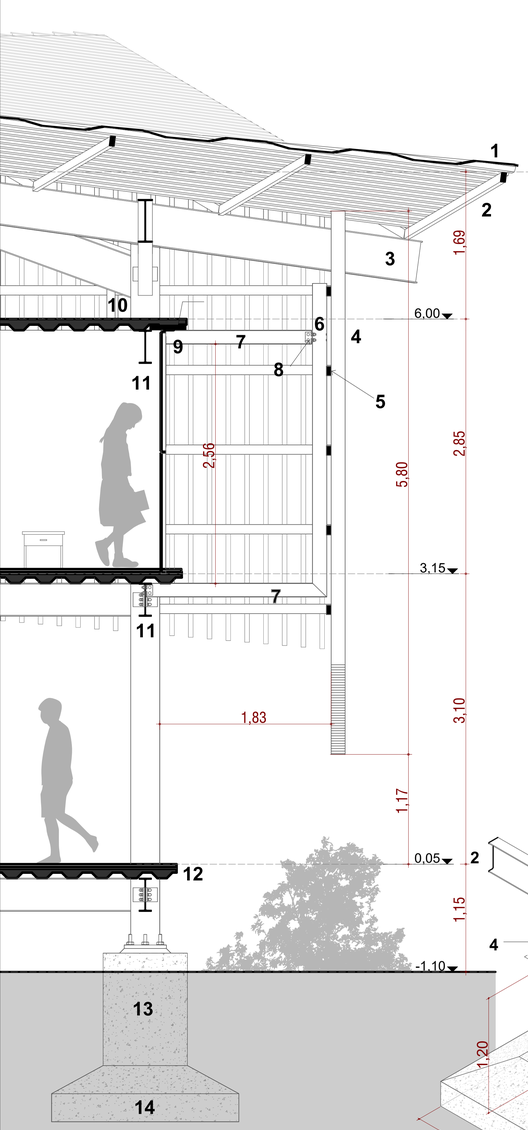

1. Telhas metálicas do tipo sanduíche
2. Terças perfil retangular
3. Vigas perfil W 460x52
4. Brises de alumínio anodizado branco
5. Estrutura metálica para suporte dos brises
6. Pilar perfil I 6" x 2a alma
7. Vigas perfil W 150 x 13
8. Conector do tipo cantoneira
9. Chapa metálica para ancoramento superior da estrutura dos brises
10. Laje Steel Deck
11. Viga perfil W 360 x 39
12. Pilar perfil W 310 x 143
13. Coluna de concreto para suporte do pilar
14. Sapata de concreto armado

DETALHE DE FACHADA
ESC. 1 : 25

1. Pilar de Perfil W 310 x 143
2. Viga de Perfil I 360x39
3. Conector do tipo cantoneira
4. Engaste na fundação
5. Coluna de concreto para suporte do pilar
6. Sapata de concreto armado

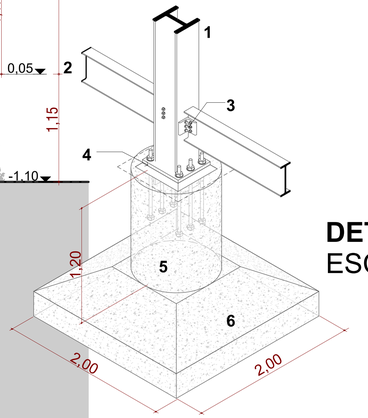

DETALHE DE FUNDAÇÃO
ESC. 1 : 25

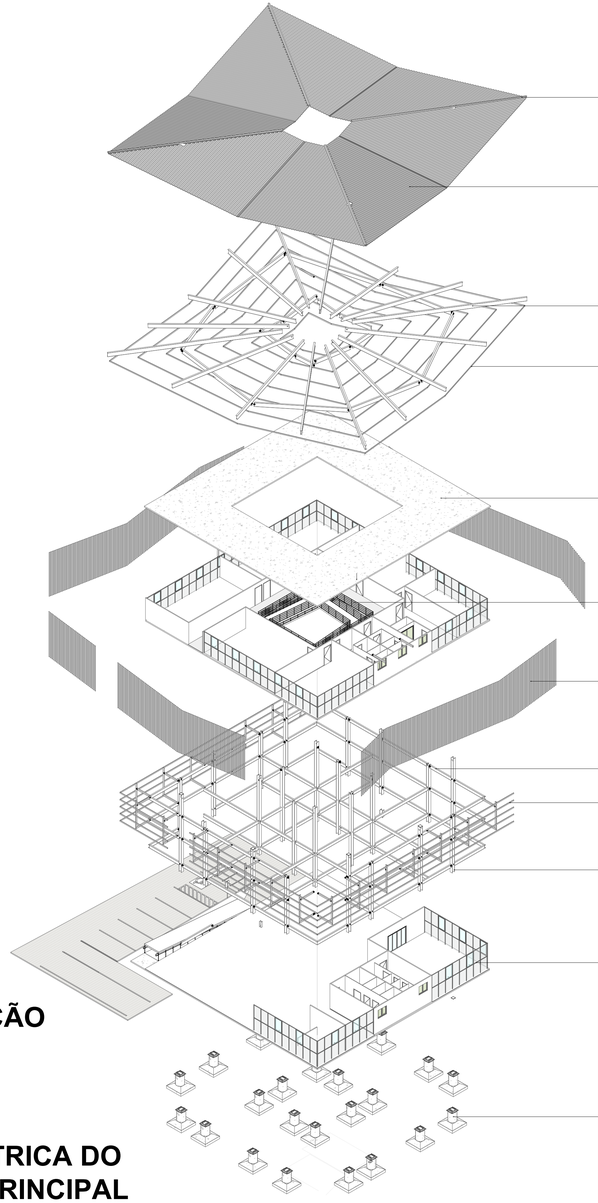

ISOMÉTRICA DO PRÉDIO PRINCIPAL

Cumeeira em chapa de alumínio com pintura branca

Telha sanduíche de alumínio e poliuretano pintada de branco

Vigas perfil W 460 x 52

Terças perfil retangular

Laje steel deck 10 cm

Corrimão em alumínio e cabos em aço inox

Brises em alumínio anodizado branco

Viga perfil W 360 x 39

Estrutura metálica para suporte dos brises

Pilares perfil W 310x143

Parede cortina com montantes de alumínio e vidro temperado e=6mm

Fundação do tipo sapata em concreto armado

PRÉDIO PRINCIPAL - VISTA DO ESTACIONAMENTO

VIDA DE ECOSSISTEMAS TERRESTRES - 18° CONCURSO CBCA PARA ESTUDANTES DE ARQUITETURA 2025 – PRANCHA Nº04